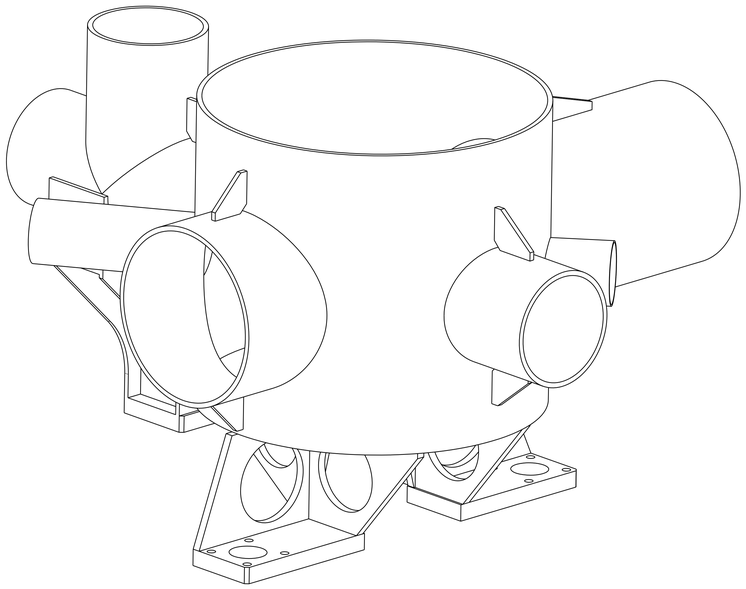

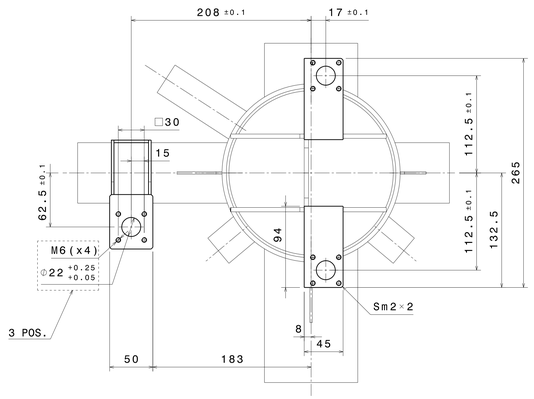

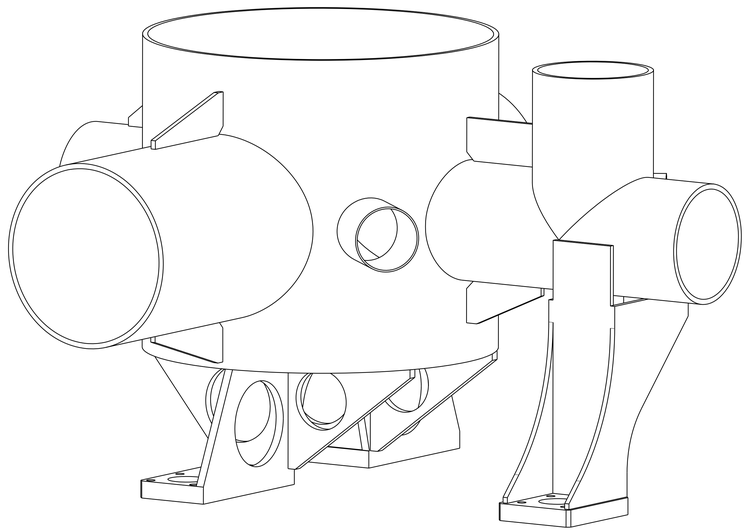

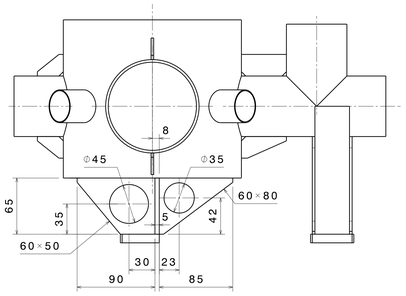

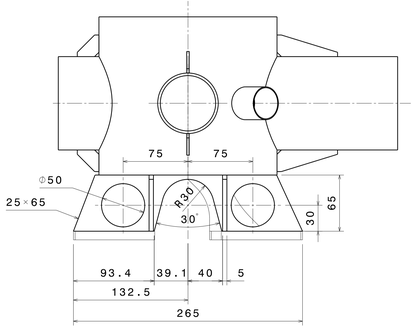

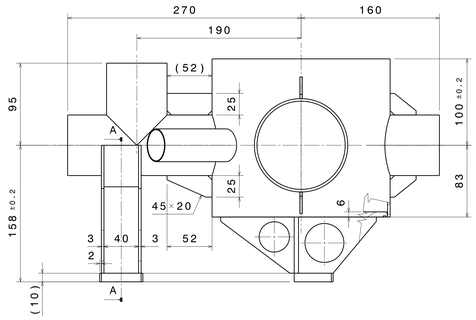

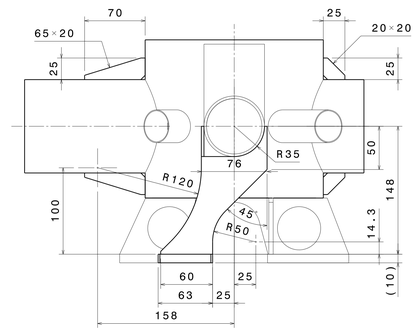

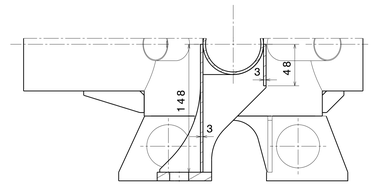

Vista in sezione A-A

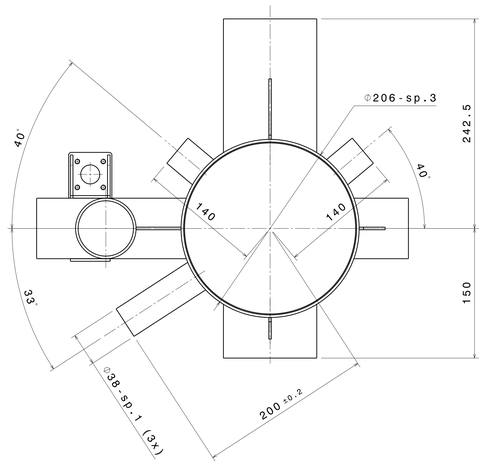

NOTA x SALDATURE NON DA VUOTO

Ove non diversamente specificato, lo spessore della saldatura sarà uguale a 0,7S dove S è lo spessore minimo da saldare.

CAMERA SPERIMENTALE IN UHV
REALIZZARE SECONDO SEPCIFICA ST AASS00001

Questo disegno è di proprietà della Società Elettra Sincrotrone Trieste S.C.p.A. Non può essere riprodotto o trasmesso a terzi senza il ST Elettra Sincrotrone Trieste S.C.p.A. This drawing is property of Elettra Sincrotrone Trieste S.C.p.A. It cannot be reproduced or disclosed to third parties without ST written agreement

Origine Main Assembly	Rugosità Roughness					Tolleranze Generali (mm) - Grado Medio General Tolerances (mm)							Togliere tutte le bave Remove all burrs
Nuovo New	N10	N8	N6	N5	N2	Da/From A/To	0 6	>6 50	>50 120	>120 315	>315 1000	>1000	Smussi NON Quotati: 0.5x45 NON dim. chamfers: 0.5x45
Posizione Number	Ra(µm)	12.5	3.2	0.4	0.05	(mm)	±0.1	±0.2	±0.3	±0.5	±0.8	±1.2	Materiale Material AISI 304L

Elettra Sincrotrone Trieste

Titolo Disegno
Drawing Title
CAMERA DI PREPARAZIONE CAMPIONI

Modifica/Revision	-			Formato/Size A0		Foglio/Sheet 1/1	
Prg/Dsg	L.Sturari	Data/Date	14/02/2014	Scala/Scale	1:2.5	Disegno/Drawing N. GBAP009	
Appr/Chk	___	Data/Date	___	Peso/Wgt	9.3 Kg		