REVISIONI						
FOGLIO DI MODIFICA	REV.	DATA	ZONA	DESCRIZIONE	COMPILATO	APPROVATO

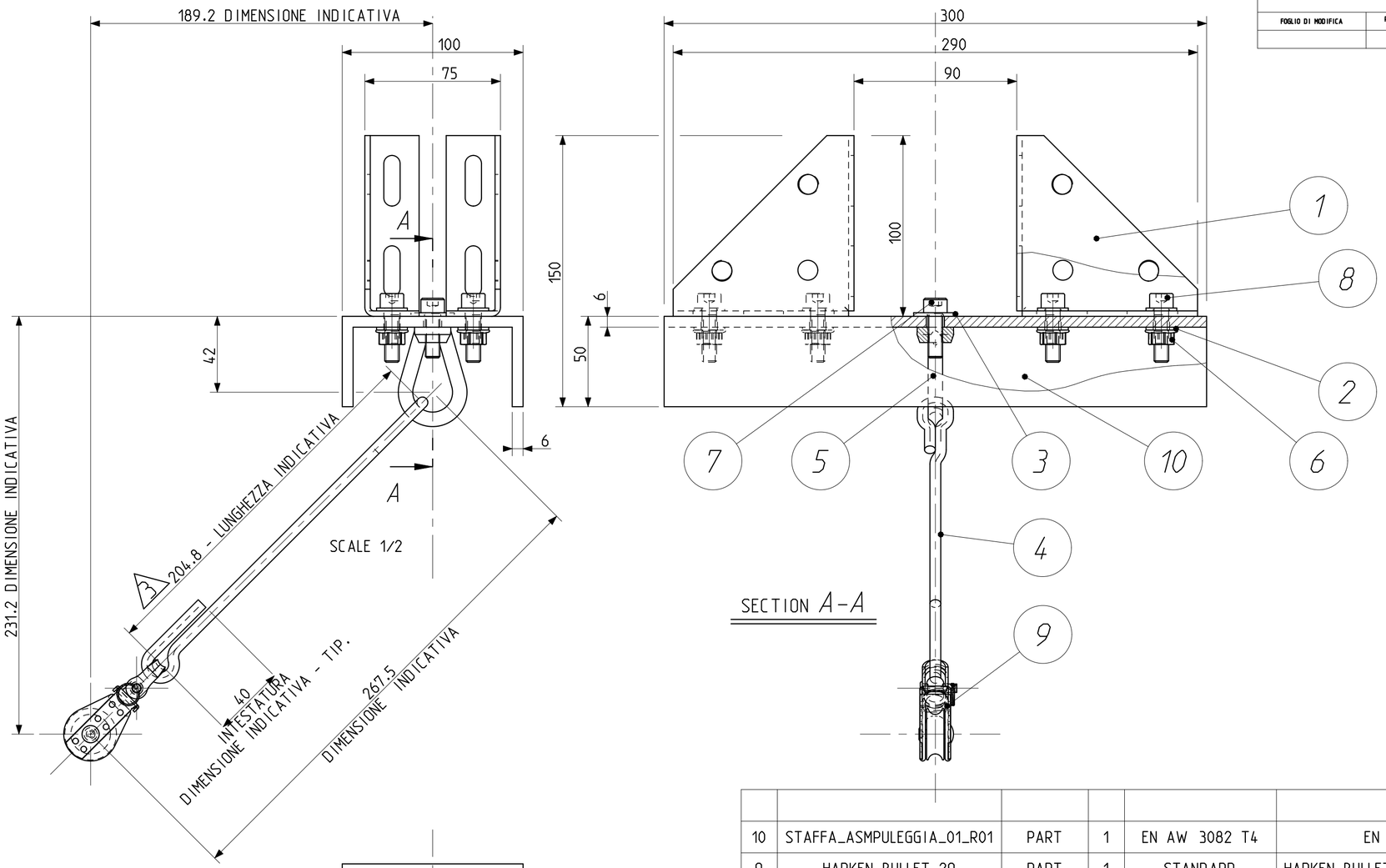

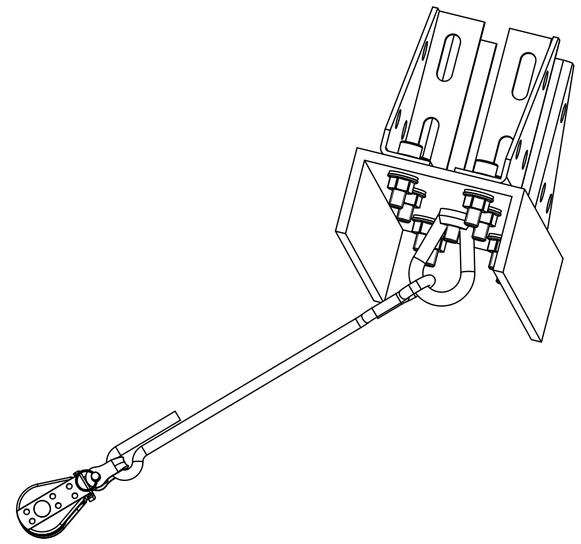

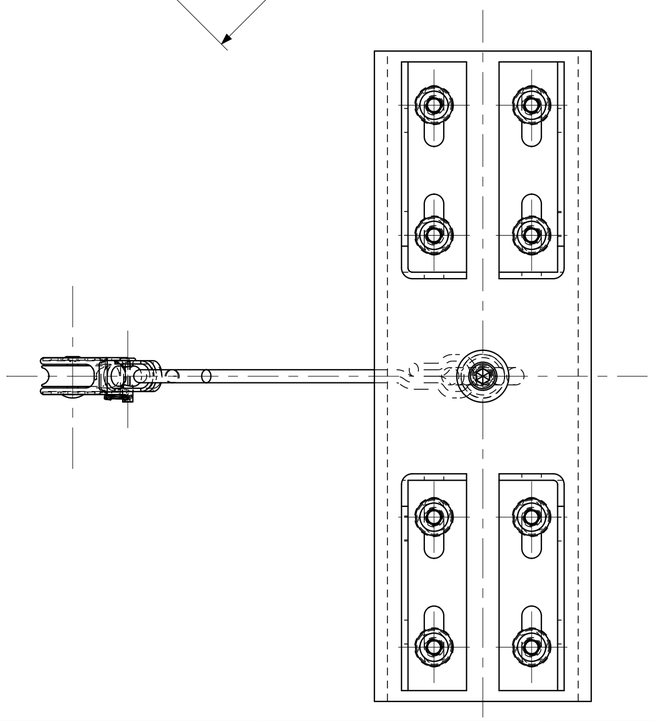

POS.	DESCRIZIONE	TIPO	Q.TA'	MATERIALE	CARATTERISTICHE E/O SPECIFICHE	NOTE	DIMENSIONI	RIFERIMENTO E/O DISEGNO
10	STAFFA_ASMPULEGGIA_01_R01	PART	1	EN AW 3082 T4	EN 573		C- 100x50 SP. 6 - L.300	CSAT 565 008 000 001 A
9	HARKEN_BULLET_29	PART	1	STANDARD	HARKEN BULLET 29-COD. 082		D.MAX SCOTTA 8-D.29 L.51	COMM.LE HARKEN
8	VTCEI_UNI5931_M8_30	PART	8	A4 IN STZ A2	UNI 5931		M8x30	COMM.LE
7	VTCEI_UNI5931_M8X25	PART	1	A4 IN STZ. A2	UNI 5931		M8x25	COMM.LE
6	DADO_ESAG_ISO_4161_M8	PART	8	A4 IN STZ A2	ISO 4161 -EN24032		M8 AUTOB	COMM.LE
5	GOLFARE_UNI_2948_M8	PART	1	ACC. ZN.	UNI 2948 OCCHIO ALLUNGATO		M8 -FEMM.	COMM.LE
4	CAVO_01	PART	1	POLIESTERE	DOPPIA TRECCIA INTRECCIATA	3	D.6 -L. Q.B.	COMM.LE
3	ROSETTA_UNI_6593_8X24	PART	1	A2/A4	UNI 6593		9x24-SP.2	COMM.LE
2	ROSETTA_UNI_6593_8X17	PART	16	A2/A4	UNI 6593		9x17-SP.2	COMM.LE
1	FATH_093W V1004V	PART	4	ACC.ZN.	093W V1004V	3	100X100X30SP.3	BOSCH

NOTE:

1. LE QUOTE SONO DI RIFERIMENTO
2. DISEGNO INTEGRATO DALLA SPECIFICA TECNICA
3. MATERIALE NON DI FORNITURA

SE NON DIVERSAMENTE SPECIFICATO TUTTE LE TOLLERANZE SONO IN mm - E SI INTENDONO A PEZZO FINITO

ALBERI h ORDI h ALTRE QUOTE Js	VALORI ANGOLARI	SMUSSI DI SPIGOLI	RACCORDI CONCAVI	FILETT. QUALITA' MEDIA	TOLL. GEOM. SUPERFIC.(C-ASSI)			RUGOSITA' Ra	ESIGENZE DI ESTETICA	CARPENTERIA SALDATA	CARPENTERIA LAVORATIVA
UNI 6388 UNI 6390	±30'	0.2÷0.5	0.5÷1	UNI 5545	0.1 SU 100	0.2 SU 100	0.2 SU 360°	3.2 mm	0.2 SU 360°	Js 13	Js 14

PESO		IL PRESENTE DISEGNO E' DI PROPRIETA' DEL CNR-INM (INSTITUTE OF MARINE ENGINEERING) CHE TUTELERA' I PROPRI DIRITTI A RIGORE DI LEGGE E' VIETATA OGNI FORMA DI RIPRODUZIONE	Istituto di iNGegneria del Mare	
FINITURA		TOLLERANZE LINEARI	PROGETTO AEROSEKUR DITCHING TEST	
TRATTAMENTO TERMICO		X.....±1 X ,X.....±0,50 X ,XX.....±0,02	GRUPPO ASM GENERALE	SOTTOGRUPPO ASM STAFFA PULEGGIA
			CARENA N.	COSTRUZIONE
		DISEGNATO DA ZAGAGLIA R. / DATA 24-07-20	DENOMINAZIONE ASM_STAFFA_PULEGGIA_R01	
		CONTROLLATO DA / DATA	CLASSIFICA / SCALA 1/1	FG. N. DI 1/1 / A2
NUM. PARTICOLARE	ASSIEME SUCCESSIVO	APPROVATO DA / DATA	DISEGNO N. CSAT_565_008_000_000_A	MODIFICHE A

NOME FILE ASM_STAFFA_PULEGGIA_R01

FILE: A1-1.DWG